AB 6 HB 2 A

Der kompakte Abfallbehälter für enge Räume mit hygienischem Klappdeckel.
Art.-Nr. 1415091

OPHARDT HYGIENE-TECHNIK GmbH
Lindenau 27 | 47661 Issum | Deutschland
Tel.: +49 (0) 28 35 18-10 | Fax +49 (0) 28 35 18-77
planer@ophardt.com | www.ophardt.com

AB 6 HB 2

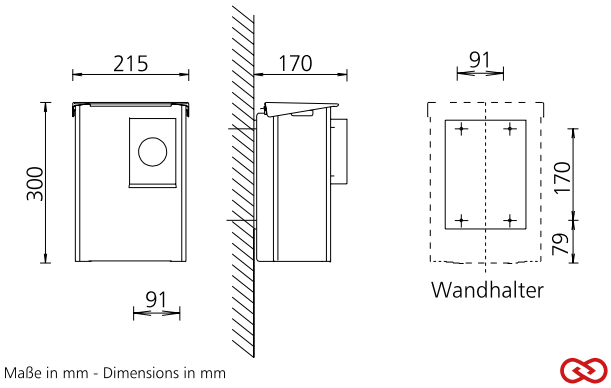

Maße in mm - Dimensions in mm



Referenzen
Krankenhäuser, Kliniken, Alten-/Pflegeheime, Arztpraxen, Gastronomie, Labore, Reha-Einrichtungen, Verwaltungen

Einsatzbeispiele
Toiletten, Waschräume, Pflege- und Untersuchungsräume

Technische Daten

Abfallbehälter-Typ:	geschlossener Abfallbehälter
Gehäuse:	Aluminium, mattsilber eloxiert
Füllvolumen (Liter):	6 Liter
Hygienebeutel-Typ:	Polybeutel
Montage:	Wandmontage mit 4 Schrauben und Dübeln
Reinigung:	manuelle Wischdesinfektion, nicht spülmaschinengeeignet, nicht autoklavierbar
Garantie:	5 Jahre
Nettogewicht:	1,215 kg
Abmessungen (B x H x T) in mm:	215x300x170

Kompatibles Zubehör

Polybeutel PB 1 Hygienische Beutel zur Entsorgung von Damenhygieneartikel	Art.-Nr. 461500
Hygienebeutel Multipack Hygienische Beutel zur Entsorgung von Damenhygieneartikel	Art.-Nr. 1245800

Weitere Zubehörartikel finden Sie in unserem Online Produkt-Katalog.