IMP T Touchless BG Pumpe

Langlebige Pumpe aus Edelstahl für Automatik-Eurospender
Art.-Nr. 1416896

OPHARDT HYGIENE-TECHNIK GmbH
Lindenau 27 | 47661 Issum | Deutschland
Tel.: +49 (0) 28 35 18-10 | Fax +49 (0) 28 35 18-77
planer@ophardt.com | www.ophardt.com

IMP T Touchless Pump

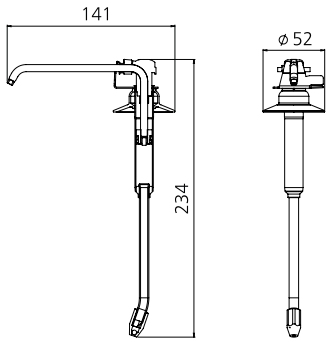

Maße in mm - Dimensions in mm



Referenzen
Krankenhäuser, Kliniken, Alten-/Pflegeheime, Arztpraxen, Großküchen, Lebensmittelverarbeitung, Labore, Rettungswachen, Verwaltungen

Einsatzbeispiele
Durchgangsbereiche, Eingangsbereiche, Intensivstationen, Dialysestationen, OP-Bereiche, Pflege- und Untersuchungsräume, Reinraum, Therapieräume

Technische Daten

Füllmenge (ml):	1000 ml
Dosierpumpe:	langlebige Edelstahlpumpe mit gekröpftem Saugrohr
Dosiermenge:	0,75 / 1,0 / 1,2 / 1,5 ml/Hub
Füllgut:	Flüssigseife (ohne Reibemittel), Desinfektionsmittel, Lotion
Reinigung:	spülmaschinengeeignet (60° C), autoklavierbar bis 134° C, 2 bar
Garantie:	5 Jahre
Abmessungen (B x H x T) in mm:	52x234x141
Hinweis:	Vor der Verwendung neuer Füllgüter ist stets die Kompatibilität von Füllgut und Spendersystem zu prüfen, um eine einwandfreie Funktionalität zu gewährleisten.