IMP ELS P/DHP leuchtorange

Premium-Eurospender mit Pumpenfrontentnahme für Seifen und Desinfektionsmittel
Art.-Nr. 4402117

OPHARDT HYGIENE-TECHNIK GmbH
Lindenau 27 | 47661 Issum | Deutschland
Tel.: +49 (0) 28 35 18-10 | Fax +49 (0) 28 35 18-77
planer@ophardt.com | www.ophardt.com

IMP ELS

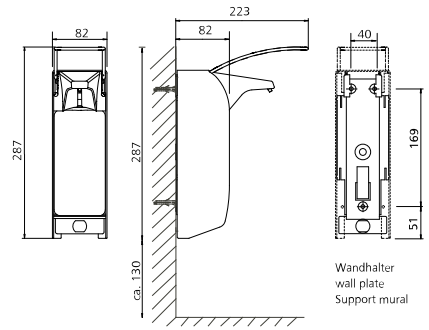



Maße in mm - Dimensions in mm

Referenzen
Krankenhäuser, Kliniken, Alten-/Pflegeheime, Arztpraxen, Gastronomie, Großküchen, Industrie, Labore, Lebensmittelverarbeitung, Reha-Einrichtungen, Rettungswachen

Einsatzbeispiele
Durchgangsbereiche, Eingangsbereiche, Intensivstationen, Dialysestationen, OP-Bereiche, Pflege- und Untersuchungsräume, Reinraum, Therapieräume

Technische Daten

Spendertyp:	Euroflaschen-Spender
Gehäuse:	Aluminium, leuchthellorange pulverbeschichtet (RAL 2007)
Auslaufblende:	ABS-Kunststoff, weiß
Füllmenge (ml):	500 ml
Dosierpumpe:	recycelbare DHP Einwegpumpe aus Kunststoff
Dosiermenge:	1,5 ml/Hub
Füllgut:	Desinfektionsmittel, Flüssigseife (ohne Reibemittel)
Bedienart:	langer Edelstahl-Bedienhebel
Wandhalter:	Standard ingo-man® Kunststoff-Wandhalter
Montage:	Wandmontage mit 4 Schrauben und Dübeln
Reinigung:	spülmaschinengeeignet (60° C)
Garantie:	8 Jahre
Abmessungen (B x H x T) in mm:	82x287x223
Hinweis:	Vor der Verwendung neuer Füllgüter ist stets die Kompatibilität von Füllgut und Spendersystem zu prüfen, um eine einwandfreie Funktionalität zu gewährleisten.

Kompatibles Zubehör

ingo-man® SmartNose E Intelligentes Nachrüst-Modul zur digitalen Händehygiene	Art.-Nr. 4402674
DHP IMP E Einmalpumpe Recycelbare DHP Einwegpumpe für IMP Eurospender	Art.-Nr. 4401857

Weitere Zubehörartikel finden Sie in unserem Online Produkt-Katalog.