# IMP E E/28

Premium-Eurospender mit Pumpenfrontentnahme für Seifen und Desinfektionsmittel
Art.-Nr. 1417632

**OPHARDT HYGIENE-TECHNIK GmbH**
Lindenau 27 | 47661 Issum | Deutschland
Tel.: +49 (0) 28 35 18-10 | Fax +49 (0) 28 35 18-77
planer@ophardt.com | www.ophardt.com

**IMP E**

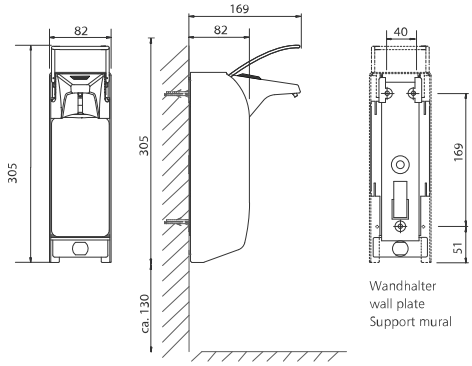


Maße in mm - Dimensions in mm



8 JAHRE GARANTIE

**Referenzen**
Krankenhäuser, Kliniken, Alten-/Pflegeheime, Arztpraxen, Gastronomie, Großküchen, Industrie, Labore, Lebensmittelverarbeitung, Reha-Einrichtungen, Rettungswachen

**Einsatzbeispiele**
Durchgangsbereiche, Eingangsbereiche, Intensivstationen, Dialysestationen, OP-Bereiche, Pflege- und Untersuchungsräume, Reinraum, Therapieräume

**Technische Daten**

| | |
|---|---|
| Spendertyp: | Euroflaschen-Spender |
| Gehäuse: | Edelstahl, geschliffen |
| Auslaufblende: | ABS-Kunststoff, weiß |
| Füllmenge (ml): | 500 ml |
| Dosierpumpe: | langlebige Edelstahlpumpe mit flexiblem Kunststoff-Saugrohr |
| Dosiermenge: | 0,75 / 1,0 / 1,2 / 1,5 ml/Hub |
| Füllgut: | Desinfektionsmittel, Flüssigseife (ohne Reibemittel) |
| Bedienart: | kurzer Edelstahl-Bedienhebel |
| Wandhalter: | Standard ingo-man® Kunststoff-Wandhalter |
| Montage: | Wandmontage mit 4 Schrauben und Dübeln |
| Reinigung: | spülmaschinengeeignet (60° C), autoklavierbar bis 134° C, 2 bar |
| Garantie: | 8 Jahre |
| Abmessungen (B x H x T) in mm: | 82x305x169 |
| Hinweis: | Vor der Verwendung neuer Füllgüter ist stets die Kompatibilität von Füllgut und Spendersystem zu prüfen, um eine einwandfreie Funktionalität zu gewährleisten. |

**Kompatibles Zubehör**

| | |
|---|---|
| ingo-man® SmartNose E<br>Intelligentes Nachrüst-Modul zur digitalen Händehygiene | Art.-Nr. 4402674 |
| DHP IMP E Einmalpumpe<br>Recycelbare DHP Einwegpumpe für IMP Eurospender | Art.-Nr. 4401857 |

Weitere Zubehörartikel finden Sie in unserem Online Produkt-Katalog.