SH 4 Leuchtgelb

Auffangschalen für abtropfendes Desinfektionsmittel von den Händen

Art.-Nr. 1418970

OPHARDT HYGIENE-TECHNIK GmbH
Lindenau 27 | 47661 Issum | Deutschland
Tel.: +49 (0) 28 35 18-10 | Fax +49 (0) 28 35 18-77
planer@ophardt.com | www.ophardt.com

SH 4 IMP Touchless

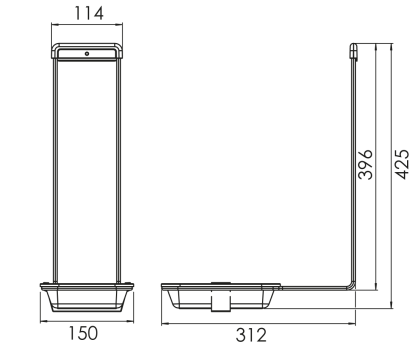

Maße in mm - Dimensions in mm

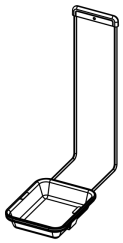



Referenzen
Krankenhäuser, Kliniken, Alten-/Pflegeheime, Arztpraxen, Großküchen, Lebensmittelverarbeitung, Labore, Rettungswachen, Verwaltungen

Einsatzbeispiele
Durchgangsbereiche, Eingangsbereiche, Intensivstationen, Dialysestationen, OP-Bereiche, Pflege- und Untersuchungsräume, Reinraum, Therapieräume

Technische Daten

Abtropfschalen-Typ:	rechteckige Abtropfschale
Füllmenge (ml):	500 ml, 1000 ml
Touchless/Manuell:	für Touchless-Spender
für Spender mit Tischhalterung:	Nein
Montage:	zum Einhängen über das Spendergehäuse
Garantie:	5 Jahre
Abmessungen (B x H x T) in mm:	150x410x310