IMP T P/K

Manueller Premium-Eurospender aus Metall für Seifen, Händedesinfektionsmittel und Sonnenschutzcremes
Art.-Nr. 1417595

OPHARDT HYGIENE-TECHNIK GmbH
Lindenau 27 | 47661 Issum | Deutschland
Tel.: +49 (0) 28 35 18-10 | Fax +49 (0) 28 35 18-77
planer@ophardt.com | www.ophardt.com

IMP T

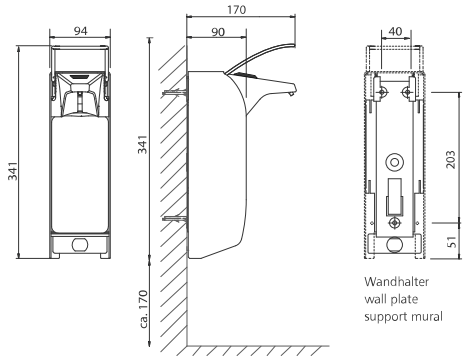

Maße in mm - Dimensions in mm



8 JAHRE GARANTIE

Referenzen
Krankenhäuser, Kliniken, Alten-/Pflegeheime, Arztpraxen, Gastronomie, Großküchen, Industrie, Labore, Lebensmittelverarbeitung, Reha-Einrichtungen, Rettungswachen

Einsatzbeispiele
Durchgangsbereiche, Eingangsbereiche, Intensivstationen, Dialysestationen, OP-Bereiche, Pflege- und Untersuchungsräume, Reinraum, Therapieräume

Technische Daten

Spendertyp:	Euroflaschen-Spender
Gehäuse:	Aluminium, weiß pulverbeschichtet (RAL 9010)
Auslaufblende:	ABS-Kunststoff, weiß
Füllmenge (ml):	1000 ml
Dosierpumpe:	langlebige Kunststoffpumpe mit geradem Saugrohr
Dosiermenge:	0,7 / 1,0 / 1,5 ml/Hub
Füllgut:	Desinfektionsmittel, Flüssigseife (ohne Reibemittel), Sonnenschutzcreme (bis LSF 50)
Bedienart:	kurzer Edelstahl-Bedienhebel
Wandhalter:	Standard ingo-man® Kunststoff-Wandhalter
Montage:	Wandmontage mit 4 Schrauben und Dübeln
Reinigung:	spülmaschinengeeignet (60° C)
Garantie:	8 Jahre
Abmessungen (B x H x T) in mm:	94x341x170
Hinweis:	Vor der Verwendung neuer Füllgüter ist stets die Kompatibilität von Füllgut und Spendersystem zu prüfen, um eine einwandfreie Funktionalität zu gewährleisten.

Kompatibles Zubehör

ingo-man® SmartNose T Intelligentes Nachrüst-Modul zur digitalen Händehygiene	Art.-Nr. 4403161
DHP IMP T Einmalpumpe Recycelbare DHP Einwegpumpe für IMP Eurospender	Art.-Nr. 4401858

Weitere Zubehörartikel finden Sie in unserem Online Produkt-Katalog.