DHP IMP T Einmalpumpe

Recycelbare DHP Einwegpumpe für IMP Eurospender
Art.-Nr. 4401858

OPHARDT HYGIENE-TECHNIK GmbH
Lindenau 27 | 47661 Issum | Deutschland
Tel.: +49 (0) 28 35 18-10 | Fax +49 (0) 28 35 18-77
planer@ophardt.com | www.ophardt.com

DHP IMP T

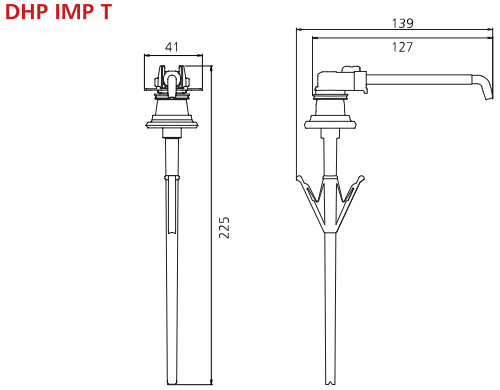

Maße in mm - Dimensions in mm



Referenzen
Krankenhäuser, Kliniken, Alten-/Pflegeheime

Einsatzbeispiele
Durchgangsbereiche, Eingangsbereiche, Intensivstationen, Dialysestationen, OP-Bereiche, Pflege- und Untersuchungsräume, Reinraum, Therapieräume

Technische Daten

Füllmenge (ml):	1000 ml
Dosierpumpe:	recycelbare DHP Einwegpumpe aus Kunststoff
Dosiermenge:	1,5 ml/Hub
Füllgut:	Desinfektionsmittel, Flüssigseife (ohne Reibemittel)
Anteil Polypropylen:	11,45 g
Anteil Polyethylen (LDPE):	3,21 g
Anteil Thermoplastische Elastomere:	0,1 g
Nettogewicht:	0,015 kg
Abmessungen (B x H x T) in mm:	41x225x139
Hinweis:	• Jegliche Manipulation an der DHP Einwegpumpe führt dazu, dass ein etwaiger Garantieanspruch am gesamten Spendersystem erlischt. Dadurch bedingte Service-Einsätze werden gesondert berechnet. • Vor der Verwendung neuer Füllgüter ist stets die Kompatibilität von Füllgut und Spendersystem zu prüfen, um eine einwandfreie Funktionalität zu gewährleisten.