RX 10 M (Non-Locking) mit signalgelber Abtropfschale

Eurospender aus Kunststoff für Seifen und Händedesinfektionsmittel
Art.-Nr. 4402737

OPHARDT HYGIENE-TECHNIK GmbH
Lindenau 27 | 47661 Issum | Deutschland
Tel.: +49 (0) 28 35 18-10 | Fax +49 (0) 28 35 18-77
planer@ophardt.com | www.ophardt.com

RX 10 M

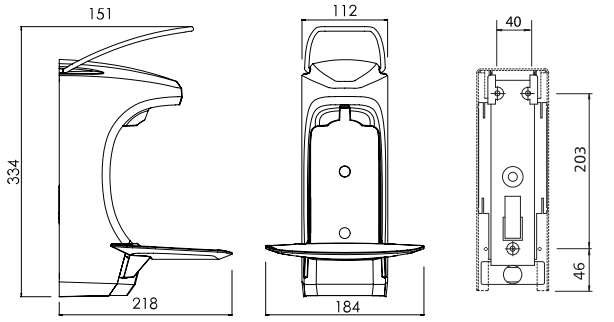

Maße in mm - Dimensions in mm



Referenzen
Krankenhäuser, Kliniken, Alten-/Pflegeheime, Arztpraxen, Fitness- und Sportzentren, Gastronomie, Großküchen, Industrie, Kongresszentren, Labore, Lebensmittelverarbeitung, Reha-Einrichtungen, Rettungswachen, Verwaltungen, Kindergärten, Schulen, Einkaufszentren, Bahnhöfe, Hotels

Einsatzbeispiele
Durchgangsbereiche, Eingangsbereiche, Pflege- und Untersuchungsräume, Therapieräume, Küchen, Normalstationen

Technische Daten

Spendertyp:	Euroflaschen-Spender
Gehäuse:	Kunststoff, weiß
Füllmenge (ml):	1000 ml
Dosierpumpe:	langlebige Kunststoffpumpe mit geradem Saugrohr
Dosiermenge:	1,5 ml/Hub
Füllgut:	Desinfektionsmittel, Flüssigseife (ohne Reibemittel)
Bedienart:	kurzer Edelstahl-Bedienhebel
mit Abtropfschale:	Ja
Wandhalter:	Standard ingo-man® Kunststoff-Wandhalter
Montage:	Wandmontage mit 4 Schrauben und Dübeln
Reinigung:	manuelle Wischdesinfektion, nicht spülmaschinengeeignet, nicht autoklavierbar
Nettogewicht:	0,73 kg
Abmessungen (B x H x T) in mm:	184x334x218
Hinweis:	Vor der Verwendung neuer Füllgüter ist stets die Kompatibilität von Füllgut und Spendersystem zu prüfen, um eine einwandfreie Funktionalität zu gewährleisten.

Kompatibles Zubehör

Hygienesäule aus Edelstahl Hygiene-Station für Händedesinfektion mit robuster Fußplatte	Art.-Nr. 1420177
Desinfektions-Säule Robuste Säule für eine effektive Händedesinfektion	Art.-Nr. 3400177

Weitere Zubehörartikel finden Sie in unserem Online Produkt-Katalog.