IMP E P/24

Premium-Eurospender mit Pumpenfrontentnahme für Seifen und Desinfektionsmittel
Art.-Nr. 1417465

OPHARDT HYGIENE-TECHNIK GmbH
Lindenau 27 | 47661 Issum | Deutschland
Tel.: +49 (0) 28 35 18-10 | Fax +49 (0) 28 35 18-77
planer@ophardt.com | www.ophardt.com

IMP E

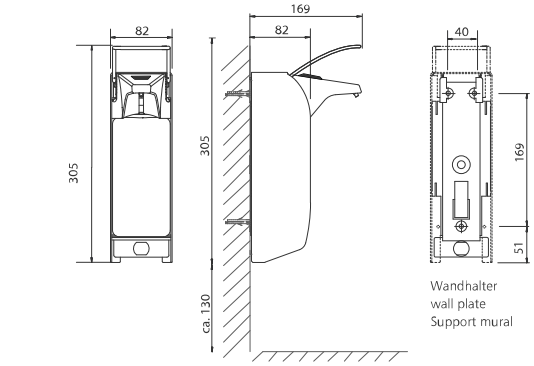

Maße in mm - Dimensions in mm



8 JAHRE GARANTIE

Referenzen
Krankenhäuser, Kliniken, Alten-/Pflegeheime, Arztpraxen, Gastronomie, Großküchen, Industrie, Labore, Lebensmittelverarbeitung, Reha-Einrichtungen, Rettungswachen

Einsatzbeispiele
Durchgangsbereiche, Eingangsbereiche, Intensivstationen, Dialysestationen, OP-Bereiche, Pflege- und Untersuchungsräume, Reinraum, Therapieräume

Technische Daten

Spendertyp:	Euroflaschen-Spender
Gehäuse:	Aluminium, weiß pulverbeschichtet (RAL 9010)
Auslaufblende:	ABS-Kunststoff, weiß
Füllmenge (ml):	500 ml
Dosierpumpe:	langlebige Edelstahlpumpe mit gekröpftem Saugrohr
Dosiermenge:	0,75 / 1,0 / 1,2 / 1,5 ml/Hub
Füllgut:	Desinfektionsmittel, Flüssigseife (ohne Reibemittel)
Bedienart:	kurzer Edelstahl-Bedienhebel
Wandhalter:	Standard ingo-man® Kunststoff-Wandhalter
Montage:	Wandmontage mit 4 Schrauben und Dübeln
Reinigung:	Spender spülmaschinengeeignet (60° C); Pumpe spülmaschinengeeignet und autoklavierbar bis 134° C, 2 bar
Garantie:	8 Jahre
Abmessungen (B x H x T) in mm:	82x305x169
Hinweis:	Vor der Verwendung neuer Füllgüter ist stets die Kompatibilität von Füllgut und Spendersystem zu prüfen, um eine einwandfreie Funktionalität zu gewährleisten.

Kompatibles Zubehör

ingo-man® SmartNose E Intelligentes Nachrüst-Modul zur digitalen Händehygiene	Art.-Nr. 4402674
DHP IMP E Einmalpumpe Recycelbare DHP Einwegpumpe für IMP Eurospender	Art.-Nr. 4401857

Weitere Zubehörartikel finden Sie in unserem Online Produkt-Katalog.