IMP T/TLS F Schaumpumpe

Hochwertige Pumpe für Schaumseife aus Kunststoff
Art.-Nr. 1418074

OPHARDT HYGIENE-TECHNIK GmbH
Lindenau 27 | 47661 Issum | Deutschland
Tel.: +49 (0) 28 35 18-10 | Fax +49 (0) 28 35 18-77
planer@ophardt.com | www.ophardt.com

IMP T/TLS F Pump

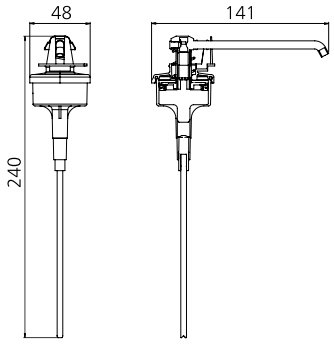

Maße in mm - Dimensions in mm



Referenzen
Krankenhäuser, Kliniken, Alten-/Pflegeheime, Arztpraxen, Großküchen, Lebensmittelverarbeitung, Labore, Rettungswachen, Verwaltungen

Einsatzbeispiele
Durchgangsbereiche, Eingangsbereiche, Intensivstationen, Dialysestationen, OP-Bereiche, Pflege- und Untersuchungsräume, Reinraum, Therapieräume

Technische Daten

Füllmenge (ml):	1000 ml
Dosierpumpe:	langlebige Kunststoff-Schaumpumpe mit geradem Saugrohr
Dosiermenge:	0,75 ml/Hub
Füllgut:	Schaumseife
Reinigung:	spülmaschinengeeignet (60° C)
Abmessungen (B x H x T) in mm:	48x240x141
Hinweis:	Vor der Verwendung neuer Füllgüter ist stets die Kompatibilität von Füllgut und Spendersystem zu prüfen, um eine einwandfreie Funktionalität zu gewährleisten.