IMS TLS A/24

Intelligenter Eurospender für Seifen und Händedesinfektionsmittel
Art.-Nr. 4403187

OPHARDT HYGIENE-TECHNIK GmbH
Lindenau 27 | 47661 Issum | Deutschland
Tel.: +49 (0) 28 35 18-10 | Fax +49 (0) 28 35 18-77
planer@ophardt.com | www.ophardt.com

IMS TLS

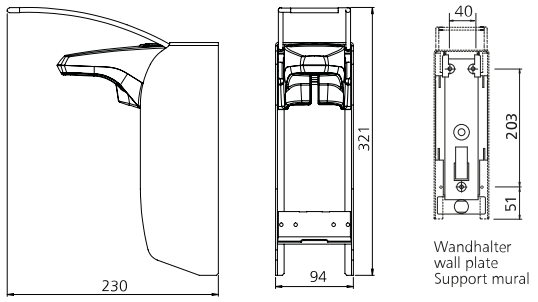

Maße in mm - Dimensions in mm



8 JAHRE GARANTIE

Referenzen
Krankenhäuser, Kliniken, Alten-/Pflegeheime, Labore, Reha-Einrichtungen

Einsatzbeispiele
Durchgangsbereiche, Eingangsbereiche, Intensivstationen, Dialysestationen, OP-Bereiche, Pflege- und Untersuchungsräume, Reinraum, Therapieräume

Technische Daten

Spendertyp:	Euroflaschen-Spender
Gehäuse:	Aluminium, mattsilber eloxiert
Auslaufblende:	ABS-Kunststoff, weiß
Füllmenge (ml):	1000 ml
Dosierpumpe:	langlebige Edelstahlpumpe mit gekröpftem Saugrohr
Dosiermenge:	0,75 / 1,0 / 1,2 / 1,5 ml/Hub
Füllgut:	Desinfektionsmittel, Flüssigseife (ohne Reibemittel)
Bedienart:	langer Edelstahl-Bedienhebel
Software:	Spender mit integriertem Smart Modul ermöglicht die automatische Füllstandserfassung und Anbindung an KANARY sowie Plattformen von Drittanbietern
Wandhalter:	Standard ingo-man® Kunststoff-Wandhalter
Montage:	Wandmontage mit 4 Schrauben und Dübeln
Reinigung:	manuelle Wischdesinfektion, nicht spülmaschinengeeignet, nicht autoklavierbar
Garantie:	8 Jahre oder 1 Millionen Aktivierungen
Abmessungen (B x H x T) in mm:	94x321x230
Hinweis:	Vor der Verwendung neuer Füllgüter ist stets die Kompatibilität von Füllgut und Spendersystem zu prüfen, um eine einwandfreie Funktionalität zu gewährleisten.

Kompatibles Zubehör

DHP IMP T Einmalpumpe Recycelbare DHP Einwegpumpe für IMP Eurospender	Art.-Nr. 4401858
DHP IMP T Einmalpumpe Shower Recycelbare DHP Einwegpumpe mit "Duschkopf" für IMP Eurospender	Art.-Nr. 4403467

Weitere Zubehörartikel finden Sie in unserem Online Produkt-Katalog.