ELS 26 A/K

Manueller Eurospender aus Metall für Seifen, Händedesinfektionsmittel und Sonnenschutzcremes
Art.-Nr. 837300

OPHARDT HYGIENE-TECHNIK GmbH
Lindenau 27 | 47661 Issum | Deutschland
Tel.: +49 (0) 28 35 18-10 | Fax +49 (0) 28 35 18-77
planer@ophardt.com | www.ophardt.com

ELS 26

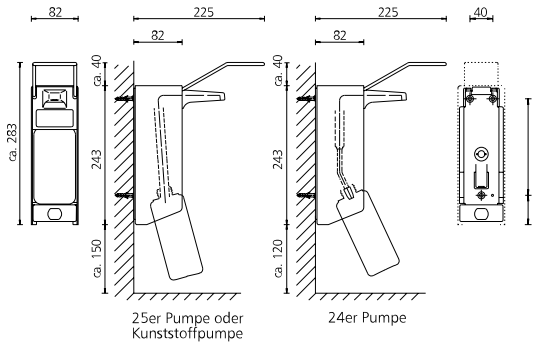

Maße in mm - Dimensions in mm



Referenzen
Alten-/Pflegeheime, Arztpraxen, Gastronomie, Großküchen, Industrie, Kongresszentren, Labore, Lebensmittelverarbeitung, Reha-Einrichtungen, Rettungswachen, Verwaltungen

Einsatzbeispiele
Durchgangsbereiche, Eingangsbereiche, Intensivstationen, OP-Bereiche, Pflege- und Untersuchungsräume, Therapieräume

Technische Daten

Spendertyp:	Euroflaschen-Spender
Gehäuse:	Aluminium, mattsilber eloxiert
Auslaufblende:	ABS-Kunststoff, weiß
Füllmenge (ml):	500 ml
Dosierpumpe:	langlebige Kunststoffpumpe mit geradem Saugrohr
Dosiermenge:	0,7 / 1,0 / 1,5 ml/Hub
Füllgut:	Flüssigseife (ohne Reibemittel), Desinfektionsmittel, Sonnenschutzcreme (bis LSF 50)
Bedienart:	langer Edelstahl-Bedienhebel
Wandhalter:	Standard ingo-man® Kunststoff-Wandhalter
Montage:	Wandmontage mit 4 Schrauben und Dübeln
Reinigung:	Spender spülmaschinengeeignet (60° C), autoklavierbar bis 121° C, 2 bar; Pumpe spülmaschinengeeignet
Garantie:	5 Jahre
Nettogewicht:	0,67 kg
Abmessungen (B x H x T) in mm:	82x283x225
Hinweis:	Vor der Verwendung neuer Füllgüter ist stets die Kompatibilität von Füllgut und Spendersystem zu prüfen, um eine einwandfreie Funktionalität zu gewährleisten.

Kompatibles Zubehör

SH E 26 Auffangschalen für abtropfendes Desinfektionsmittel von den Händen	Art.-Nr. 263800
SH 5 IMP E/ELS Auffangschalen für abtropfendes Desinfektionsmittel von den Händen	Art.-Nr. 1419174

Weitere Zubehörartikel finden Sie in unserem Online Produkt-Katalog.